PGL-FS1 系列模组

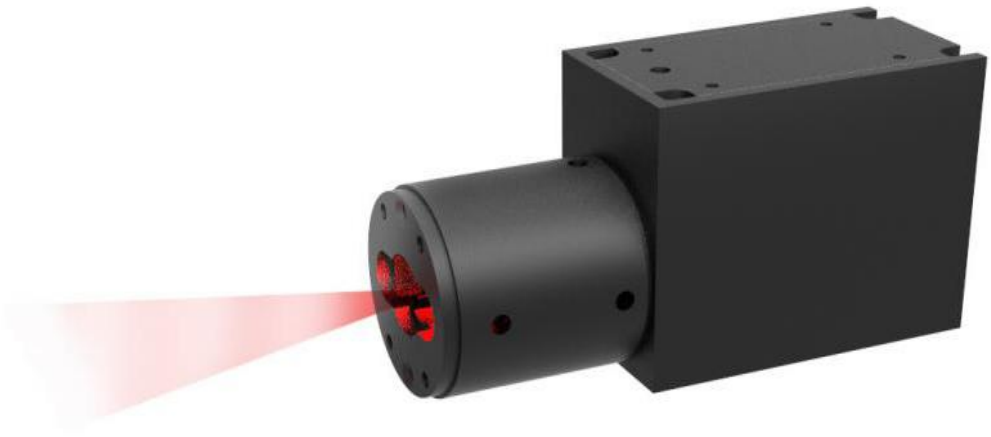

PGL-FS1 系列模组

本系列激光器由5-12V直流供电。拥有功率密度均匀，直线度高，稳定性好并呈一字线型输出的特点。

用户可根据应用和测量的材质选择红外光、红光、绿光或蓝光等不同波长的激光器。

PGL-FS1 系列二极管激光器以稳定的工作表现，在准直、激光医疗，科学实验和光学仪器等领域都有广泛的应用。

特点

- DC 5-12V 供电
- 输出功率最大可达150mW
- 波长范围405-1550nm
- 使用寿命长
- 易于操作

应用领域

- 准直
- 激光医疗
- 科学实验
- 光学仪器

光学参数*

波长	nm	405	450	520	635-660	808	830-1550
波长公差	nm	±5	±5	±5	±5	±10	±10
输出功率	mW	1-150	1-50	1-50	1-130	1-100	1-10
线宽	<250mm	40-200um					
线宽	@1m	< 1.0mm					
扇面角度		7°、10°、15°、30°、45°、50°、60°、75°、90°					
激光器工作模式		CW					
预期寿命	hours	10,000					

电学参数

工作电压		DC 5-12V
连接方式		引线

环境条件

工作温度	°C	10°C to 35°C
储存温度	°C	-20°C to +80°C
湿度	%	< 90 %，无冷凝
散热	W	< 1 W

机械参数

重量	g	150g
长度	mm	72mm
激光头直径 Ø	mm	26 mm
材质		铝

激光模组示意图 (mm):

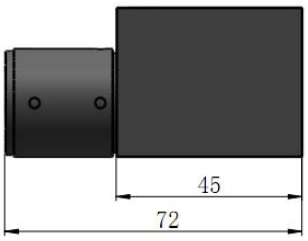

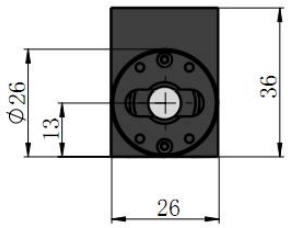

备注：
*所有测试数据均在25°C环境温度下获得。

附件

接口

USB 接口	适用于连接电脑控制
BNC 接口	抗干扰性强
耳机接口	易拔插

电源

输入		85-264V AC 47/63Hz
输出		DC 5V 5A
适配器尺寸	mm	120 x 60 x 37mm
适配器线长	m	0.5m
适配器电缆插头		易拔插插头

电源适配器示意图 (mm):

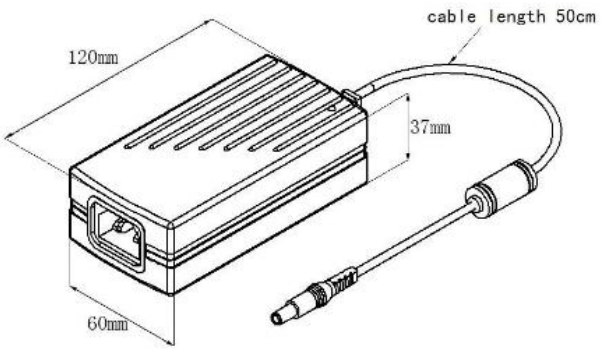

电源适配器符合欧洲质量检测CE标准，可输出稳定的5VDC，输入电压范围在85-264VAC，频率47-63HZ。拥有IEC 60320标准的插口和0.5米长易拔插线缆。与电源插头兼容的耳机接口可在附件-接口中找到。